HOEFLON®

C1e



NIEUW!

Hoeflon. Good job.

De nieuwe definitie van compact.

De nieuwe Hoeflon C1e brengt mobiliteit, indrukwekkende hijsprestaties en veelzijdigheid samen in één compacte machine. Speciaal ontwikkeld voor werkzaamheden in beperkte en uitdagende ruimtes, zorgt de C1e voor meer bereik, efficiëntie en optimale controle over de last, zonder concessies te doen aan stabiliteit of veiligheid. Van hijsen en verplaatsen tot nauwkeurig positioneren: de C1e ondersteunt het volledige werkproces.

750 KG

6,3 M

970 KG



Meer dan een compacte kraan

Waarom de C1e?



Compact gebouwd voor maximale mobiliteit

Dankzij zijn compacte afmetingen en wendbaarheid is de C1e perfect voor werkzaamheden in krappe ruimtes. Hij past in een bus en een lift, waardoor hij eenvoudig op vrijwel iedere werkplek kan komen.



Nauwkeurigheid in elke beweging

Met de intuïtieve afstandsbediening en gebruiksvriendelijke bediening kunnen operators lasten gecontroleerd verplaatsen en nauwkeurig positioneren, voor een veilige en efficiënte uitvoering van iedere hijsklus.



Uitstekende prestaties

Ondanks zijn compacte afmetingen levert de C1e een hefvermogen tot 750 kg. Met een zwenkbereik van 140° en een rijsnelheid tot 6 km/u biedt de machine uitstekende prestaties en een hoge productiviteit.



Veelzijdig inzetbaar

Dankzij de hydraulische AUX-functies en universele aankoppelplaten is de C1e eenvoudig te configureren met verschillende aanbouwdelen en hulpmiddelen.



Makkelijk mee te nemen

Compact. Lichtgewicht. Klaar voor elke klus.

Met een transportgewicht van slechts 970 kg en compacte afmetingen is de C1e gemakkelijk te vervoeren. Hij past in een bus, waardoor hij snel en eenvoudig van de ene naar de andere werklocatie kan worden gebracht.

Dankzij het compacte formaat kan de C1e ook op moeilijk bereikbare plekken worden ingezet. Hij past in een lift en bereikt daardoor locaties waar grotere machines geen toegang hebben.

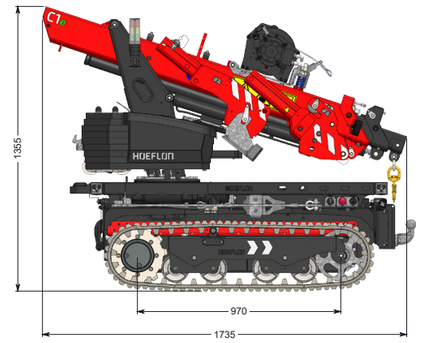

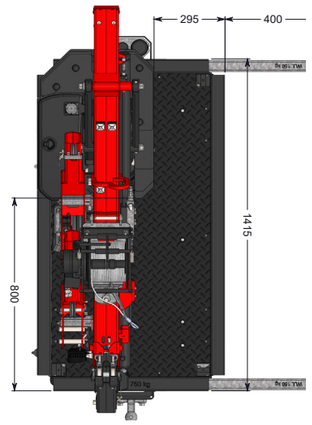

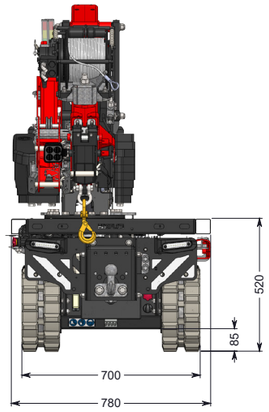

Klaar voor elke uitdaging

Eén machine, eindeloze mogelijkheden



Glas- en gevelmontage

De C1e is ontworpen voor nauwkeurige glas- en gevelmontage. Dankzij de soepele bediening en compacte afmetingen kunnen glasplaten en gevelelementen eenvoudig en precies worden verplaatst en gepositioneerd.

Bouw

Van het hijsen van constructiedelen en bouwelementen tot het vervoeren van materialen op het platform, de C1e ondersteunt diverse werkzaamheden in de bouw. Dankzij zijn afmetingen, bereik en veelzijdigheid kunnen werkzaamheden efficiënt worden uitgevoerd.

Ontdek hoe onze kranen worden ingezet in diverse sectoren!

Installatietechniek

Van HVAC-installaties tot technische installaties, de C1e ondersteunt het verplaatsen en positioneren van zware componenten. Zo wordt de fysieke belasting verminderd en kan efficiënter worden gewerkt.

Verhuur

De C1e is een waardevolle aanvulling op iedere verhuurvloot. Dankzij de compacte afmetingen is de machine eenvoudig te transporteren, terwijl de gebruiksvriendelijke bediening ervoor zorgt dat gebruikers snel aan de slag kunnen. In combinatie met zijn veelzijdigheid is de C1e geschikt voor uiteenlopende verhuurtoepassingen.



HOEFLON®

Aanpasbaar aan elke klus

Hijsen en verplaatsen

Handarm

De handarm vergroot de flexibiliteit van de C1e en maakt het eenvoudiger om lasten te bereiken en te verplaatsen op moeilijk toegankelijke locaties. Met een totale knikhoek van 30° kunnen lasten nauwkeurig worden gepositioneerd, ook op locaties die normaal lastig bereikbaar zijn.



700 kg

1 m

19 kg (30° deel 10 kg + handarm 9 kg)

Lierkop

De lierkop vergroot de veelzijdigheid van de C1e door lasten nauwkeurig te kunnen hijsen en laten zakken. Of er nu op hoogte, onder het maaiveld of in beperkte ruimtes wordt gewerkt, de lier biedt extra controle voor het precies positioneren van lasten.



460 kg

25 m

13 kg



Slim design

Meer mogelijkheden

1 Platform & kolom

De C1e heeft een uitschuifbaar platform voor het vervoeren van materialen. Dankzij de zijgeplaatste kolom blijft de volledige platformlengte beschikbaar, waardoor ook langere materialen kunnen worden meegenomen, terwijl de machine compact blijft in de breedte.

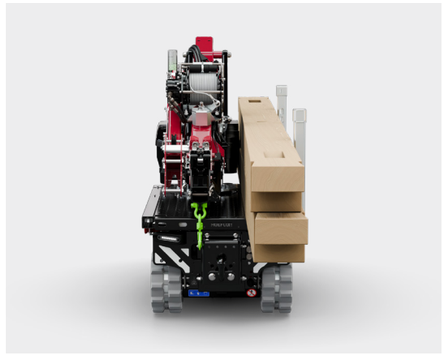

2 140° zwenkbereik

Dankzij het zwenkbereik van 140° heeft de C1e een groter werkgebied, waardoor de machine minder vaak verplaatst hoeft te worden. Daarnaast zijn de hijsprestaties geoptimaliseerd in de meest stabiele werkgebieden van de machine, zodat daar maximaal gepresteerd kan worden.



3 AUX-aansluiting

De hydraulische AUX-aansluiting maakt het mogelijk om diverse aanbouwdelen en hulpmiddelen te gebruiken. Samen met de universele montageplaten zorgt dit voor een veelzijdige machine die voor uiteenlopende werkzaamheden kan worden ingezet.

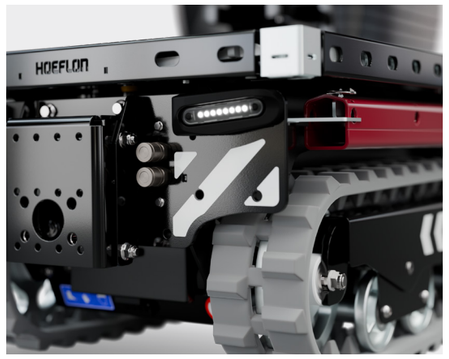

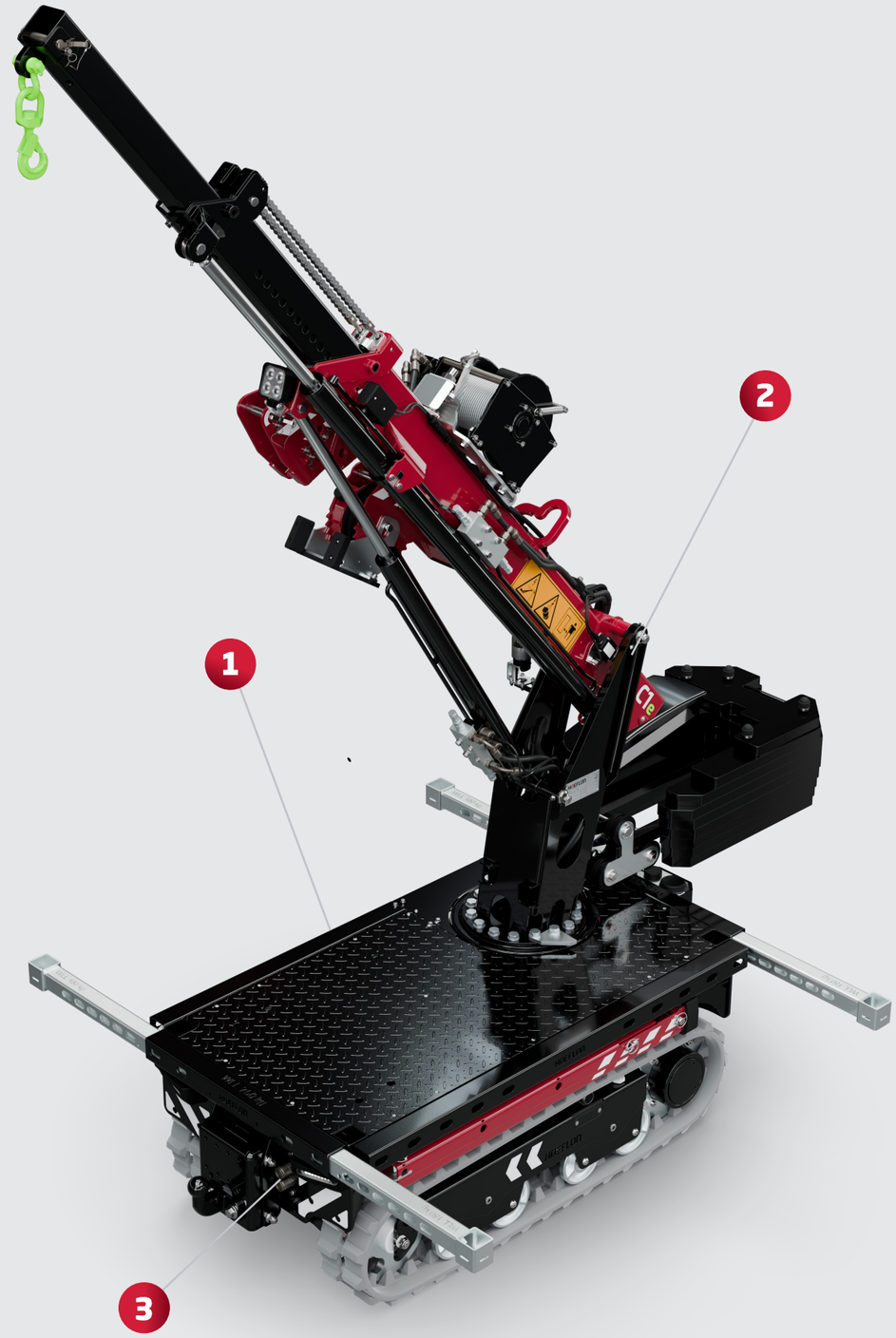

Gebruiksgemak tot in elk detail

Klaar voor dagelijks gebruik

Compacte giekkop

Dankzij de compacte giekkop kan de C1e ook op plekken met weinig ruimte goed uit de voeten.

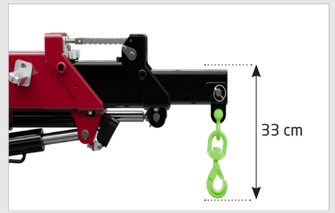

Aanbouwdelen

De aanbouwdelen van de C1e worden direct op de machine meegenomen, zodat ze altijd beschikbaar zijn wanneer dat nodig is.



Werklichten

Met een werklicht op de giek en markeringslichten aan de voorzijde blijft de C1e ook bij weinig licht en in uitdagende omstandigheden goed zichtbaar.



Trekhaak

De geïntegreerde trekhaak maakt het mogelijk om aanhangers en materiaalwagens te verplaatsen.

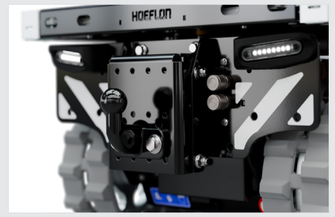

Volledige controle
Bediening

BRC6

De C1e Gen 2 is intuïtief bestuurbaar met de BRC6-afstandsbediening, voorzien van zes flippers. Met één druk op de knop kan worden gewisseld tussen de snelheidsmodus en de precisiemodus, zodat lasten altijd met maximale controle kunnen worden gepositioneerd.





Besturing

1. Pick & Carry modus
2. Bovenbouw modus
3. Benutte hijscapaciteit
4. Giekhoek
5. Accu percentage
6. Bedieningsfuncties per flipper

Ballast
Van maximale capaciteit tot minimaal gewicht

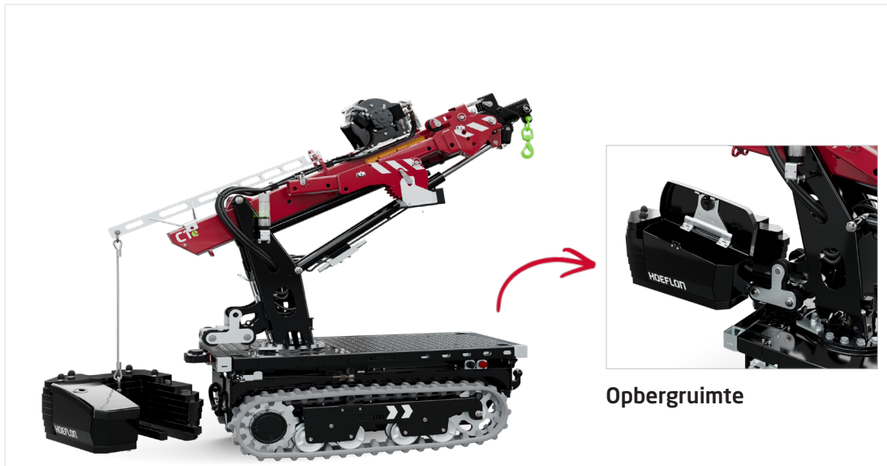

Opbergruimte

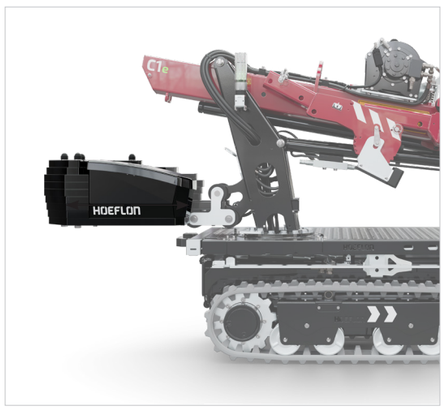

Uitschuifbare en afneembare ballast

De handmatig verstelbare ballast maakt het mogelijk om de C1e af te stemmen op verschillende werkzaamheden. Uitgeschoven voor maximale hijsprestaties, ingeschoven rond de kolom voor een compacte uitzwaai en optimale manoeuvreerbaarheid.

De ballast van 215 kg kan eenvoudig met behulp van de kraan zelf worden gemonteerd of gedemonteerd.

Stille kracht

100% elektrisch

De C1e is volledig elektrisch en combineert krachtige prestaties met een stille en emissievrije werking. Hierdoor kan de machine zowel binnen als buiten worden ingezet, ook op locaties waar geluid en uitstoot tot een minimum beperkt moeten blijven.

Waarom LiFePO4?

- Veiliger dan conventionele lithiumaccu's
- Meer dan 4.000 laadcycli
- Snel laden en hoog vermogen
- Betrouwbare prestaties bij hoge en lage temperaturen
- Onderhoudsvrij
- Lage totale gebruikskosten

1 Ideaal voor binnengebruik

Dankzij de stille en emissievrije werking is de C1e perfect inzetbaar in binnenruimtes.

2 Lage geluidsniveaus

De C1e levert krachtige prestaties met minimale geluid- en trillingsniveaus, waardoor overlast op de werkplek wordt beperkt.



capaciteit tot 8 uur

3 Klaar voor emissievrije zones

De volledig elektrische C1e is voorbereid op de toekomst en kan zonder beperkingen worden ingezet in emissievrije zones.

4 Nauwkeurige bediening

De elektrische aandrijving zorgt voor soepele bewegingen, directe respons en een precieze positionering van lasten.

3 kWh accucapaciteit
Volledig opgeladen in circa 4 uur (230 V)
Betrouwbare prestaties van -20 °C tot +40 °C

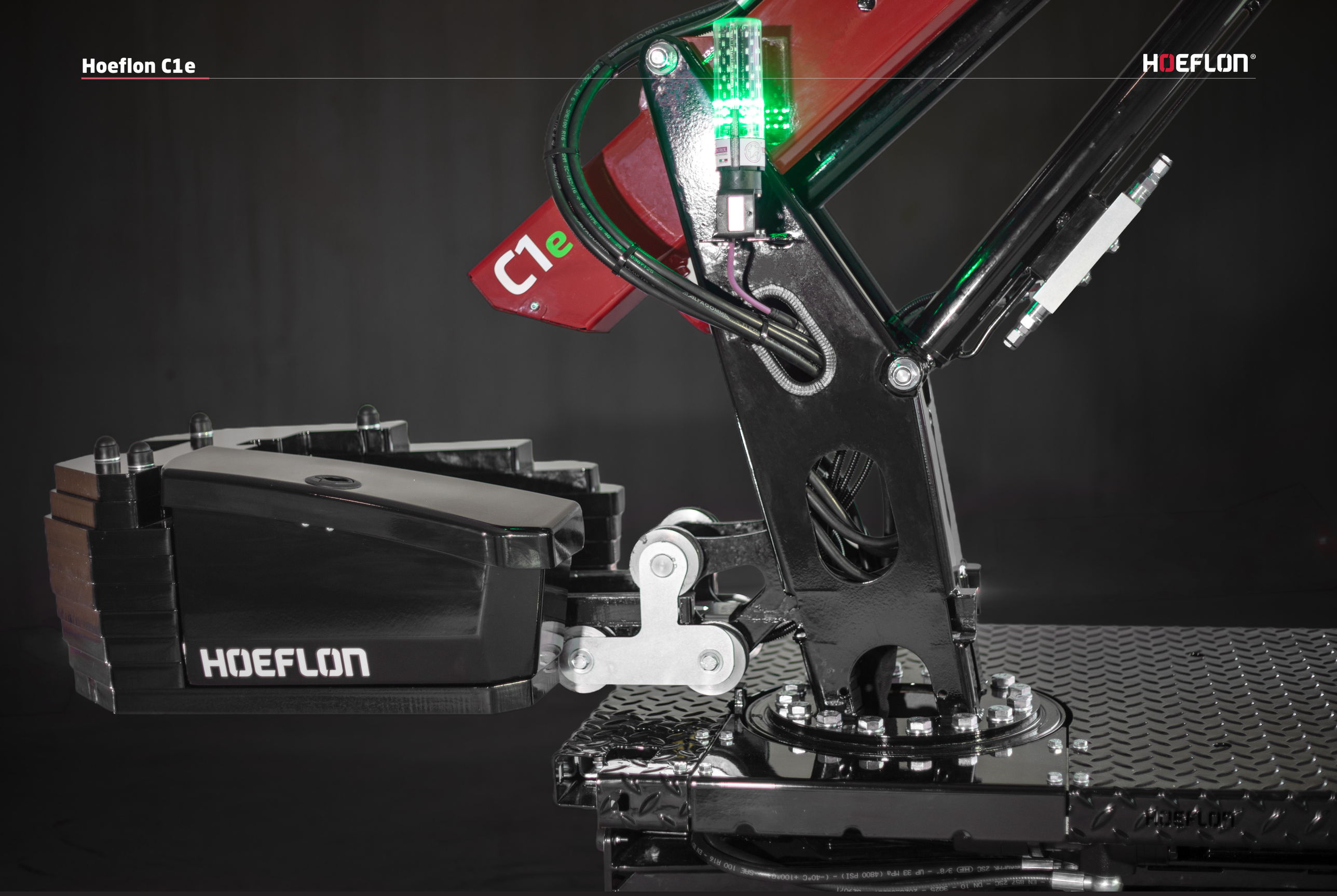
C1e
HOEFLON
HOEFLON

Haal het maximale uit uw kraan met

Hoeflink

Een Hoeflon-kraan is ontworpen om optimaal te presteren. Met Hoeflink heeft u alle belangrijke informatie binnen handbereik. Via dit digitale platform krijgt u toegang tot machinegegevens, documentatie, trainingen, onderdelen en ondersteuning. Zo houdt u uw kraan in topconditie en bent u altijd klaar voor de volgende klus.

Minder stilstand:

Krijg altijd en overal toegang tot machinegegevens, onderhoudshistorie en documentatie.
Is ondersteuning nodig? Dan beschikken dealers en servicespecialisten direct over de juiste informatie, zodat problemen sneller kunnen worden opgelost.

Alles op één plek

Krijg direct toegang tot handleidingen, certificaten, video's en machinespecifieke documentatie. Plan hijswerkzaamheden met geïntegreerde hijsberekeningen en bestel snel de juiste onderdelen via de Parts Webshop, allemaal vanuit één centraal platform.

Kennis die loont

Volg trainingen en e-learningmodules via de Hoeflink Academy, behaal certificaten en ontwikkel de kennis die nodig is om veiliger en efficiënter te werken.

HOEFLINK Academy

Altijd verbonden

Met Hoeflink heeft u continu inzicht in de status, locatie en prestaties van uw machines. Zo houdt u de controle, van één kraan tot een volledige vloot.



Technische specificaties

Hoofdgiek

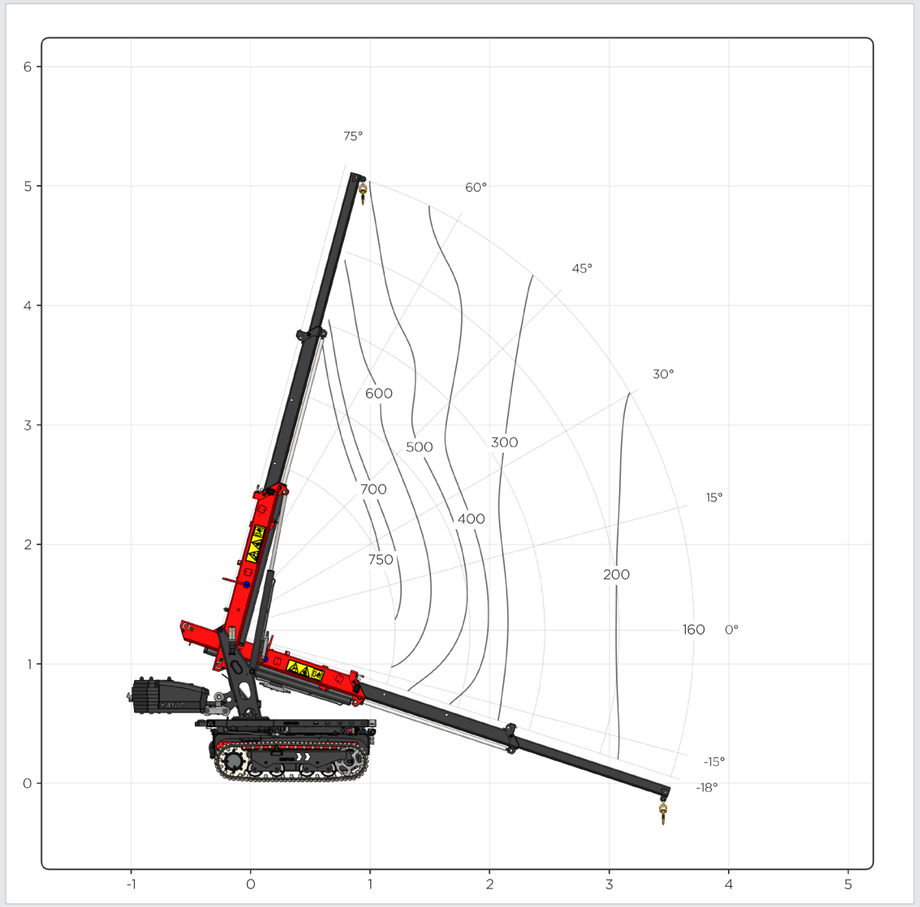

Met de 30° verstelbare handarm

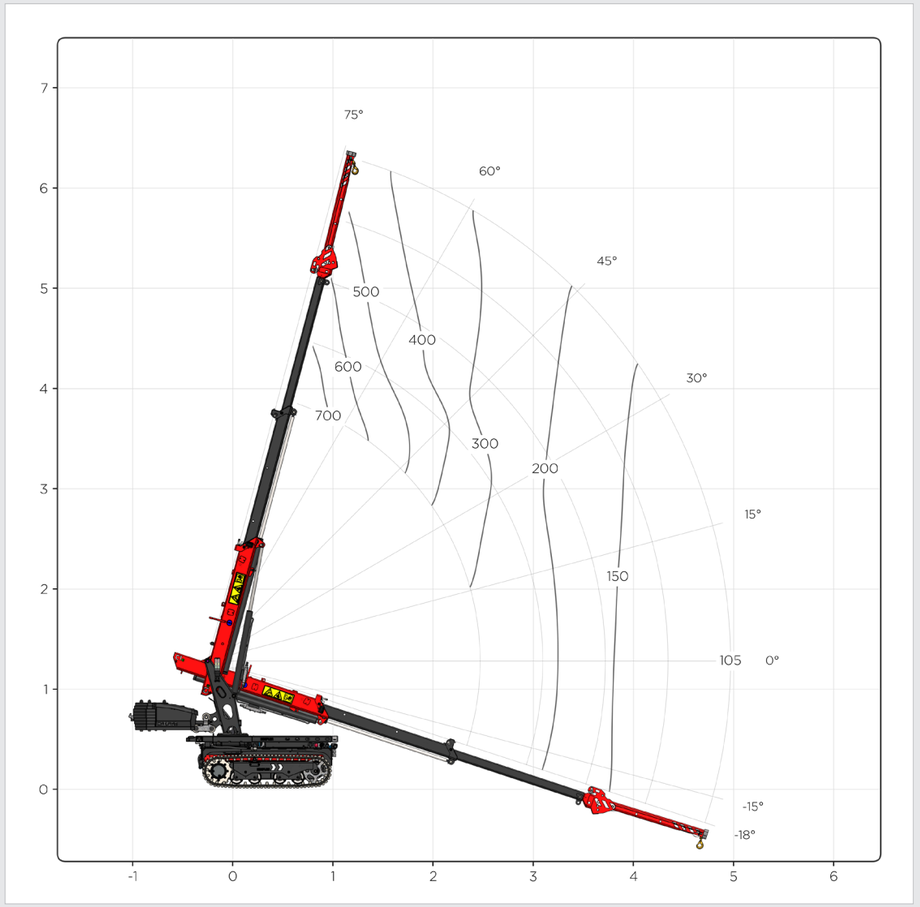

Specificaties

Capaciteit	**750 kg**
Platform capaciteit	**750 kg**
Lier capaciteit	**460 kg**
Max. rijsnelheid	**6 km/h**
Afmetingen	**1,76 x 0,78 x 1,35 m**
Gewicht (full option)	**665* (970) kg**
Gewicht ballast	**215 kg**
Max. vlucht (Incl. options)	**5 m**
Max. vlucht (excl. options)	**3,7 m**
Hijshoogte (incl. opties)	**6,3 m**
Hijshoogte (excl. opties)	**5 m**
Bodemvrijheid	**85 mm**
Giekhoek	**-18°/+75°**
Hellingshoek	**20° forward, 40° backward**
Zwenkbereik	**140°**
Oplaadmogelijkheden	**110V & 230V**

*Gewicht exclusief ballast en aanbouwdelen

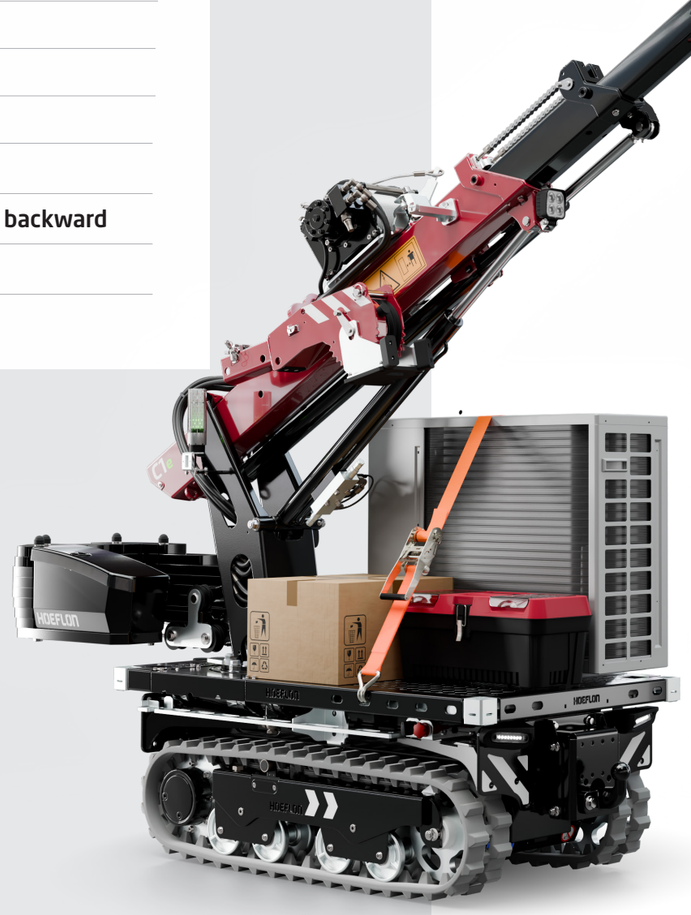

Van uitdaging naar oplossing.

Ontdek de kracht van de C1e.

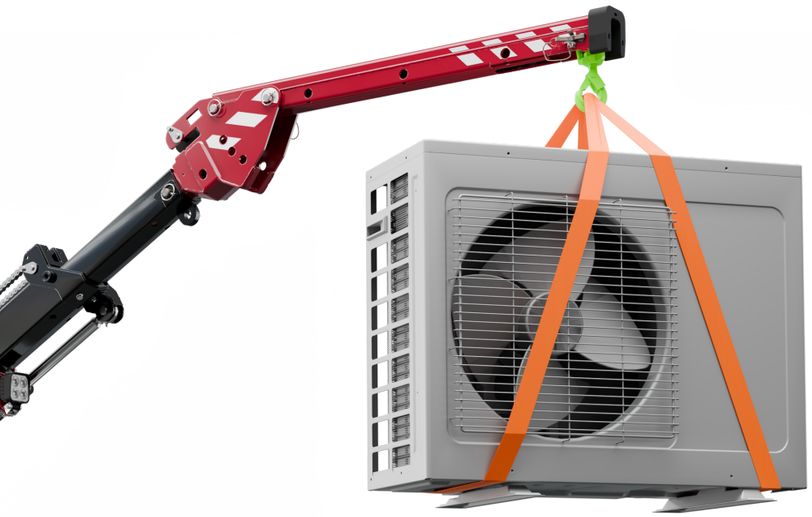

Configureer uw C1e nu!

Stel uw ideale C1e samen met de configurator. Kies uit verschillende opties, aanbouwdelen en accessoires en ontdek welke configuratie het beste aansluit bij uw werkzaamheden.

C1e De kleine krachtpatser!

Hoeflon International B.V.
Zwolleweg 2
3771 NR Barneveld, NL

T +31 342 400288
sales@hoeflon.com
KVK 66408962

BIC ABNANL2A
BTW NL856539806B01
IBAN NL96ABNA0457114533

www.hoeflon.com